## Welcome to the PERFECT CHOICE Design's world

**Before start using this product it is important to read the manual.**

# A4 Portable Scanner

## PC-171669

V.PCD 1.2

PERFECT CHOICE design

## Content

| | |
|---|---|
| • Portable scanner | 1 piece |
| • USB cable | 1 piece |
| • Travel bag | 1 piece |
| • Batteries | 4 pieces |
| • Installation disk | 1 piece |
| • Calibration card | 1 piece |
| • User´s manual | 1 piece |

## Features

- Letter/A4 maximum scanning size.
- Color or gray scale.
- 600 and 300 DPI resolution.
- Stores JPG files directly into the microSD memory.
- Compatible with up to 32GB microSD cards.
- No driver required for Windows XP / Vista / 7 (storing mode).

## Scanner

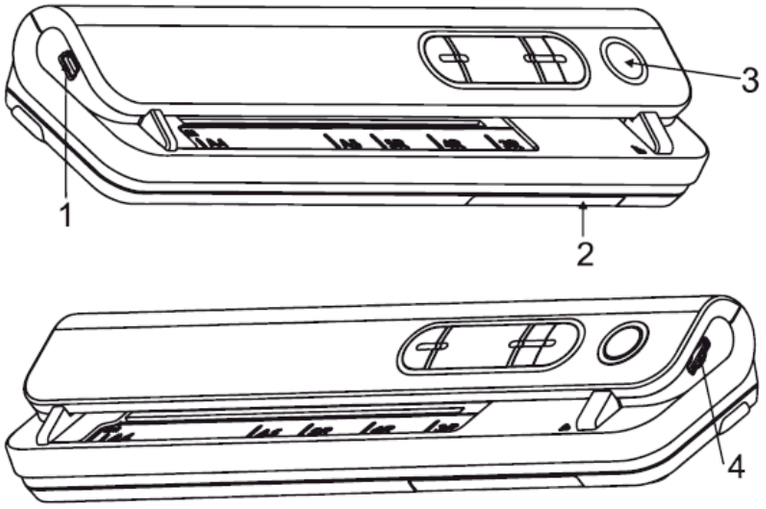


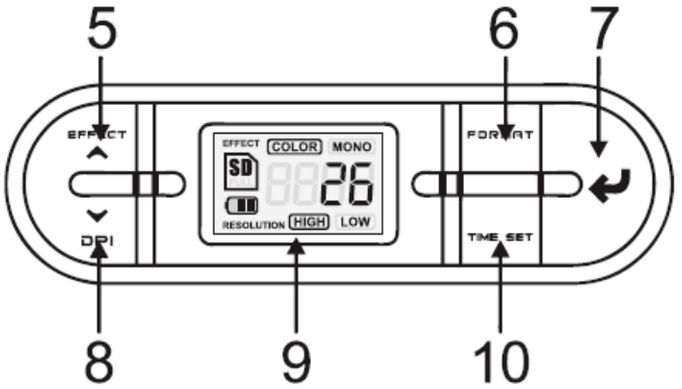


PERFECT CHOICE design

| | Part | Function |
|---|---|---|
| 1 | USB port | Downloads image to PC via the USB cable. It can also be used to provide power to the scanner. |
| 2 | Battery compartment | Holds 4 AA batteries. |
| 3 | Turn ON button | Press once to turn it on. Press again to turn it off. |
| 4 | Card slot | To insert microSD card. |
| 5 | Effect / Up | Selects between color or gray scale scanner modes. Display will show the color or monochromatic icon depending on selection. |
| 6 | Format button | Formats the microSD memory. |
| 7 | Enter | Press this button to confirm the entries or changes. |
| 8 | DPI / Down | Selects high resolution (600 DPI) or low resolution (300 DPI). High/Low icon will be shown in the display depending on selection. |
| 9 | LCD Screen | Displays scanner status. |
| 10 | Time adjust | Press this button to enter the DATE AND TIME mode. |

# Status Icons

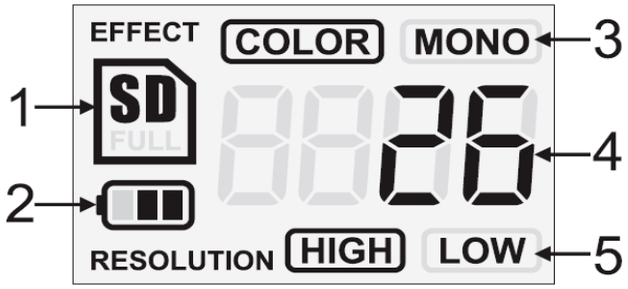


| | Function | Description |
|---|---|---|
| 1 | SD card indicator | Pictures taken will be stored in the microSD. |
| 2 | Battery indicator | Battery is full when the following icon is displayed. Battery is empty when the following icon is displayed . |
| 3 | Effect indicator | Color o mono. |
| 4 | Count indicator | Shows the number of scanned files stored in memory. |
| 5 | Selected resolution | High: 600 dpi. Low: 300 DPI |

PERFECT CHOICE design

## Installing the Batteries

1. Open the battery compartment lid.
2. Place 4 AA batteries inside the compartment verifying the correct polarity.
3. Close the lid.
4. Turn on the scanner by pressing the Turn ON button.

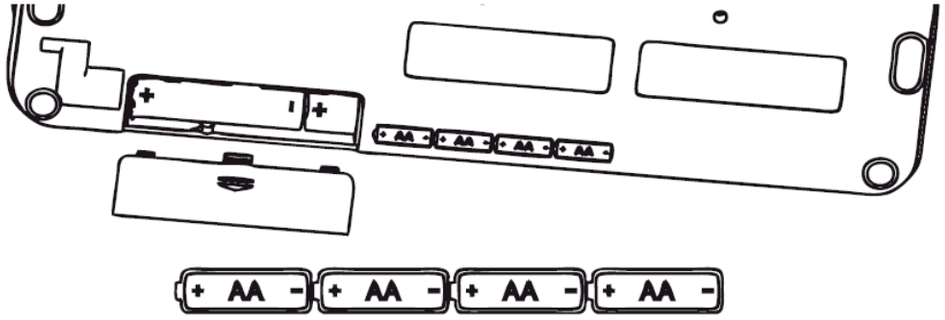


## Inserting the MicroSD Memory Card

You must have a microSD card (not included) installed to store images.
To insert the microSD memory card:

1. Turn off the scanner.
2. Insert the memory card in the slot by gently pressing the card until it holds itself.

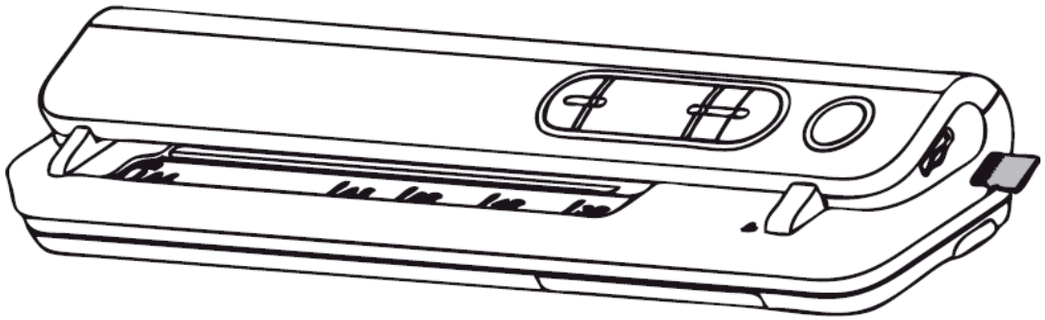

PERFECT CHOICE design

Note: Do not force the card into the slot; otherwise you can damage both, the slot and the card. Align the card as shown in the drawing and try again in case you have problems inserting it.

## Date and Time Adjustment

1. Press the “Time Set” button.
2. Display will show 1 XX, then press the Effect and DPI button to select the desired numbers.
3. Press “Enter” to confirm selection.
4. Display will show the following settings, in sequence: 1 XX year, 2 XX month, 3 XX day, 4 XX hour, 5 XX minutes.
5. After entering the desired information, press the “Time Set” button again to exit the date and time mode adjusting.

## Formatting the MicroSD memory

1. Insert a new microSD card in the slot and turn on the scanner.
2. Press the “Format” button. “F” will be shown in the display.
3. Press the “Enter” button to start formatting the memory.
4. Card indicator will blink until formatting is completed.

## Selecting the Resolution

Press the “DPI” button to select between high/low resolution. Selected resolution will be shown in the screen.

## Adjusting the Scanning Mode

Press the “Effect” button to select between color or mono. Selection will be shown in the display.

## Scanning

1. Press the Turn ON button.
2. Scanner will be set to standby mode. Select the color and resolution.
3. Adjust the width selector to match your document.
4. Place the document with the information facing down.
5. Once the scanner detects the document, scanning process will start and the Turn ON button light will turn green.

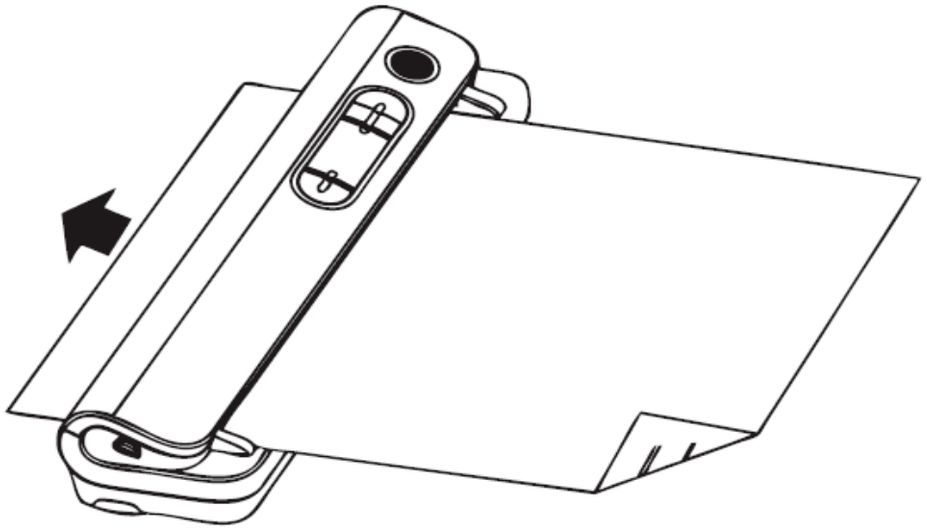

6. Scanner will pull the document and store the image automatically. When the counter increases the number by one, the scanner will be ready to scan a new document.

## Compatibility

System requirements:
- Windows® XP SP2/Vista and Mac OS 10.4 or greater
- Pentium III or greater
- 256 MB RAM
- Free USB slot

## Connecting to Computer

1. You can also connect the scanner to your computer to download or visualize the scanned images.
2. Connect the scanner using the USB cable, turn on the scanner and press “Enter” to enable the storing mode.
3. Press the ON button again to turn off the scanner and exit the storing mode.
4. Turn ON the scanner to enable the standby mode and scan other documents.

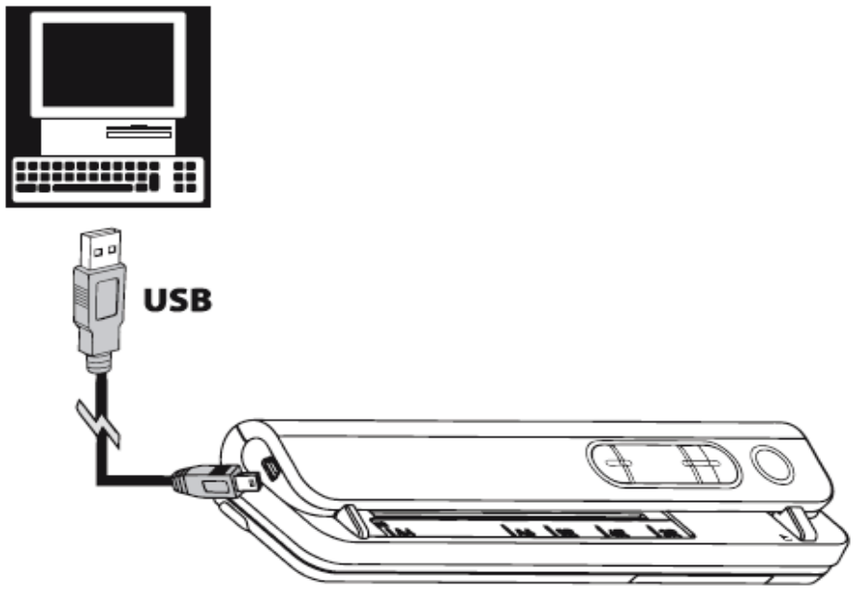


PERFECT CHOICE design

## Calibration

- To start the scanner calibration you must take out the MicroSD card from the scanner.
- Turn ON the scanner by pressing the power button.
- Insert the white balance calibration card as arrow direction.
- And the scanner will start scanning the card for auto white balance calibration.
- Turn off the scanner after scanning finished.

Note: Calibration must be done only when the whites balance needs adjustment.

## Troubleshooting

Scanner does not turn on.

- Batteries might be worn out or not properly placed.
- Verify the batteries polarity. Replace them for new batteries in case they are worn out.

Image is not stored when scanning.

- It is necessary to have a microSD memory installed to store information.
- If memory is full, it will be necessary to free up space by downloading images to a computer or deleting them.
- It might be necessary to format the memory from the scanner in order to have it working properly.

Computer does not recognize the scanner when it is on.
• Verify the cable is securely connected. Restart your computer.

Turn ON button LED is on in red.
• Scanner needs to be re calibrated.

## Safety and Care Information

- Turn OFF the equipment and store it properly protected against heavy objects and shocks.
- Do not store at high temperatures (higher than 110ºC), such as in a car under the direct sun light.
- Do not spill or expose it to liquids.
- To clean, do it with a slightly damp cloth.
- Do not throw away or smash it.
- Keep it away and protected of dust.

## Technical Specifications

Power supply:.....6 V⎓(4 AA batteries)
Resolution:.....Low 300 x 300 DPI High 600 x 600 DPI
Scanning speed of a A4 document:.....6 seconds
Maximum width of scanning document:.....21 cm (8.27”)
Maximum length of scanning document:.....at 300 DPI: 127 cm (50”), at 600 DPI: 63.5 cm (25”)
File format:.....JPEG
Automatic power off:.....after 3 minutes

PERFECT CHOICE design

USB port:.....USB 2.0
External memory:.....microSD
Batteries:.....4 AA

Technical and electrical characteristics provided herein are for standard units and may change without notice in order to provide a better product

**Please contact us in case of questions or doubts.**

Technical Support:
Guadalajara, México and Monterrey
47 77 08 53
Rest of the country

01 800 PCHOICE (724-6423)
1 800 PCHOICE (724-6423) for the US
soporte@perfectchoice.com.mx

PERFECT CHOICE design

PERFECT CHOICE®

design

# MANUAL DE USO

# Bienvenidos al mundo PERFECT CHOICE Design

**Antes de comenzar a usar el producto es importante que leas este manual.**

# Escáner Portátil A4

## PC-171669

PERFECT CHOICE design

## Contenido

| | |
|---|---|
| • Escáner portátil | 1 pieza |
| • Cable USB | 1 pieza |
| • Bolsa de viaje | 1 pieza |
| • Baterías | 4 piezas |
| • Disco de instalación | 1 pieza |
| • Tarjeta de calibración | 1 pieza |
| • Manual de usuario | 1 pieza |

## Características

- Tamaño máximo de escaneo hasta hoja carta / A4.
- Modo a color y monocromático.
- Selección de resolución de 600 y 300 DPI.
- Guarda directamente archivos JPG a la memoria microSD.
- Compatible con tarjetas  microSD de hasta 32GB.
- No necesita controladores (modo de almacenamiento) en Windows XP / Vista / 7.

## Partes del Escáner

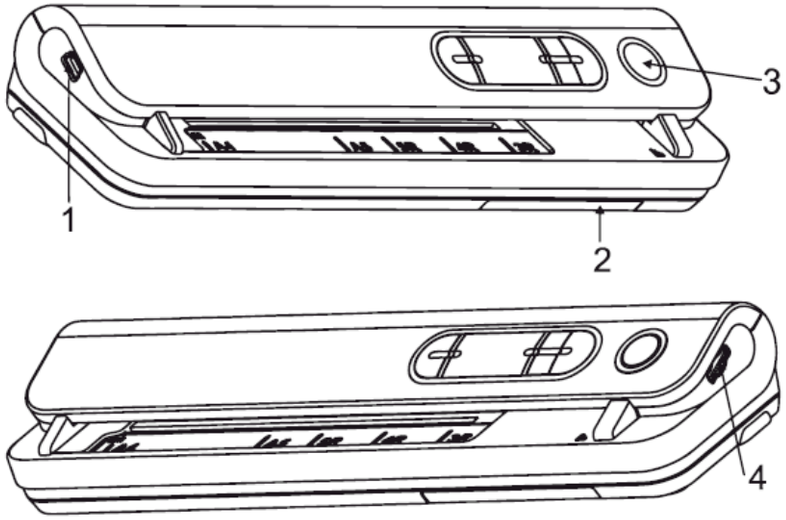


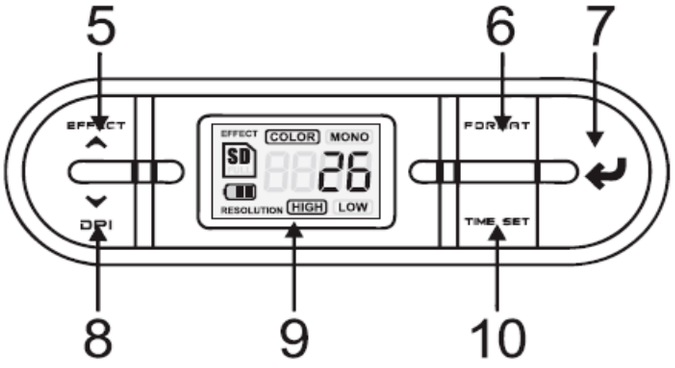


PERFECT CHOICE design

| | Parte | Función |
|---|---|---|
| 1 | Puerto USB | Descargar imágenes a la computadora por medio del cable USB. También puede ser alimentado por medio del puerto USB. |
| 2 | Compartimiento para baterías | Para 4 baterías AA |
| 3 | Botón de encendido | Al presionar el botón se enciende, al presionarlo de nuevo se apaga. |
| 4 | Ranura para tarjeta | Para insertar las memorias microSD |
| 5 | Efecto / Arriba | Seleccionar escaneo a color o mono. Cambiará en la pantalla el icono de color o mono. |
| 6 | Botón de formateo | Para formatear la memoria microSD. |
| 7 | Enter | Presiona este botón para confirmar los cambios. |
| 8 | DPI / Abajo | Selecciona resolución alta (600 DPI) o baja (300 DPI). En la pantalla cambiará el icono “high/ low” dependiendo de la selección. |
| 9 | Pantalla LCD | Despliega el estado del escáner. |
| 10 | Ajustar Tiempo | Al presionar este botón entrará al modo de fecha y hora. |

# Iconos de Estados

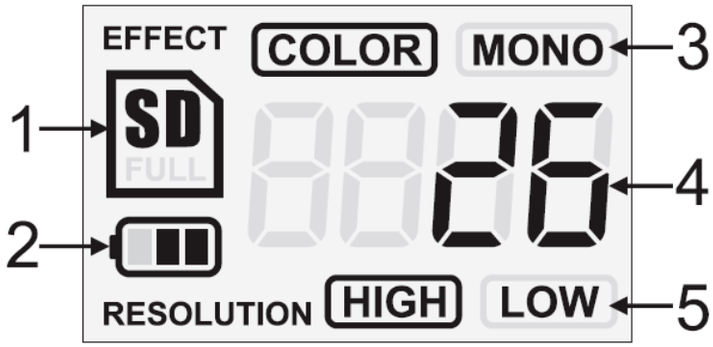


| | Función | Descripción |
|---|---|---|
| 1 | Indicador de tarjeta SD | SD Las fotos que se tomen se quedarán guardadas en la tarjeta microSD. |
| 2 | Indicador de batería | La batería está llena cuando se indica La batería está vacía cuando se indica . |
| 3 | Indicador de efecto | Color o mono. |
| 4 | Indicador de cuenta | Muestra el número de archivos escaneados en la memoria. |
| 5 | Resolución seleccionada | High: 600 dpi. Low: 300 DPI. |

## Instalar las Baterías

1. Abre la tapa de las baterías.
2. Inserta 4 baterías AA en el compartimiento revisando la polaridad.
3. Cierra la tapa.
4. Enciende el escáner al presionar el botón de encendido.

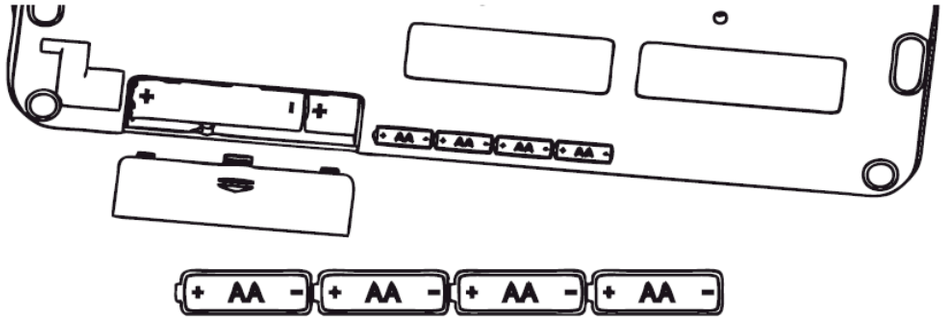


## Insertar la Memoria MicroSD

Debes insertar la memoria microSD (no incluida) para grabar la imágenes.
Para insertar la memoria microSD:

1. Apaga el escáner.
2. Inserta la memoria en la ranura presionando suavemente hasta que la memoria se asegure.

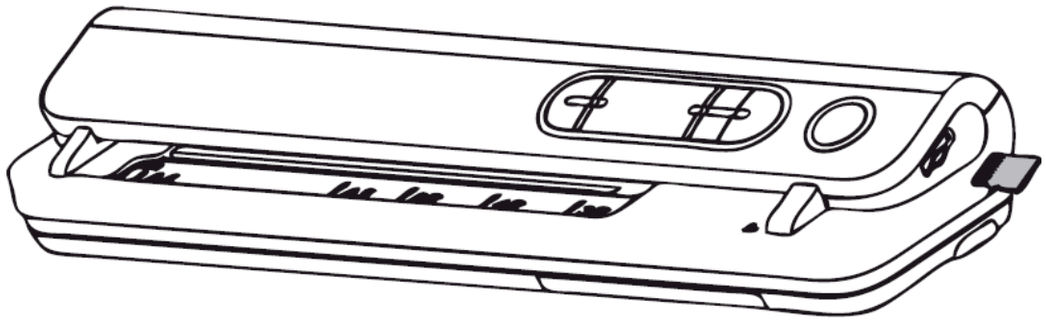

PERFECT CHOICE design

Nota: no fuerces la tarjeta en la ranura, al forzarla puedes dañar la ranura y la tarjeta. Alinea la posición de la tarjeta como se marca e inténtalo de nuevo.

## Ajustar la Fecha y Hora

1. Presiona el botón “Time Set”.
2. En la pantalla mostrará 1 XX, presiona el botón Effect y DPI para seleccionar los números arriba y abajo.
3. Presiona “Enter” para confirmar la selección.
4. En la pantalla se mostrarán los siguientes ajustes en secuencia: 1 XX año, 2 XX mes, 3 XX día, 4 XX hora, 5 XX minutos.
5. Después de que ingreses la información presiona el botón “Time Set” de nuevo para salir.

## Formatear la Memoria microSD

1. Inserta una tarjeta microSD nueva y enciende el escáner.
2. Presiona el botón “Format”. Se mostrará una “F” en la pantalla.
3. Presiona el botón “Enter” para iniciar el formato de la memoria microSD.
4. El indicador de la tarjeta parpadeará hasta que el formato este completo.

## Ajuste de la Resolución

Presiona el botón “DPI” para seleccionar la resolución “high/low”. La resolución elegida se mostrará en la pantalla.

## Ajuste del Modo de Escaneo

Presiona el botón “Effect” para seleccionar “color/mono”. La selección será mostrada en la pantalla.

## Para Escanear

1. Presiona el botón de encendido
2. El escáner estará en estado de espera. Selecciona el modo de color deseado y la resolución.
3. Ajusta el selector de ancho que se ajuste a tu documento.
4. Pon el documento con la información de la hoja viendo hacia abajo.
5. Una vez que el escáner detecte el documento este empezará a escanearloy la luz del botón de encendido encenderá en color verde.

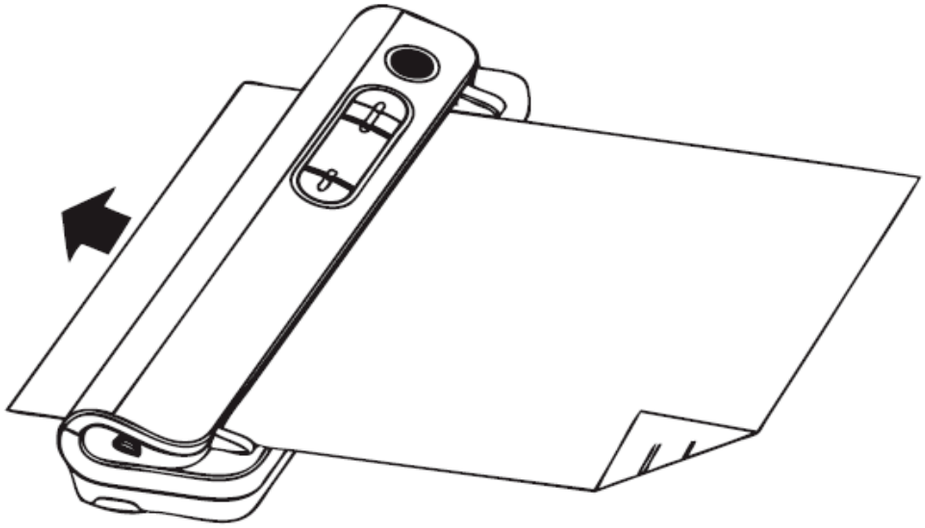

6. El escáner tomará la hoja automáticamente y guardará la imagen. Cuando el contador incremente su número entonces el escáner estará listo para tomar el siguiente documento.

## Compatibilidades

- Windows XP SP2/Vista y Mac OS 10.4 o superior
- Pentium III o superior
- 256 MB de RAM
- Puerto USB libre

## Conectando a la Computadora

1. También puedes conectar el escáner a tu computadora para descargar o visualizar las imágenes escaneadas.
2. Conecta el escáner por medio del cable USB, enciende el escáner y presiona “Enter” para habilitar el modo de almacenamiento.
3. Presiona el botón de encendido para apagar el escáner y salir del modo de almacenamiento.
4. Enciende el escáner para habilitar el modo en espera y escanear otros documentos.

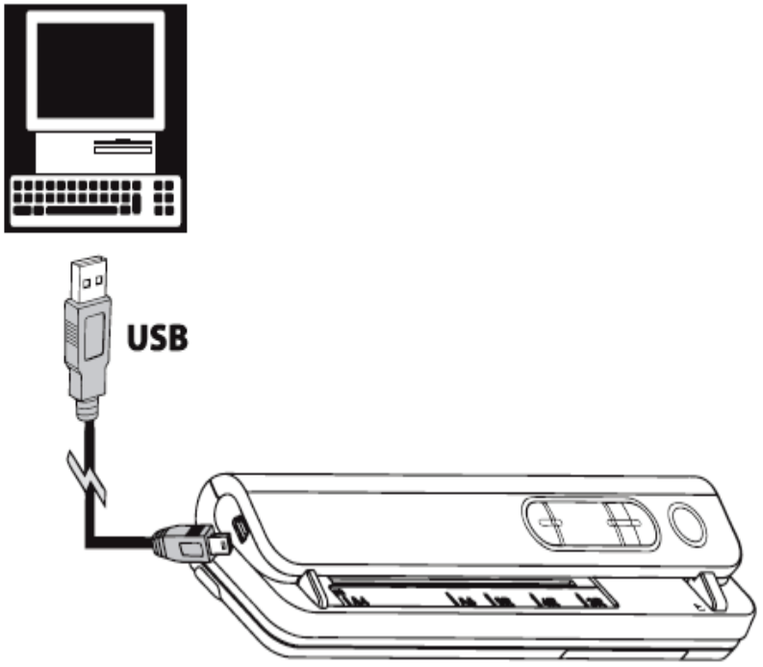


PERFECT CHOICE design

## Calibración

- Para iniciar la calibración del escáner debes retirar la tarjeta MicroSD del escáner.
- Encender el escáner.
- Insertar la tarjeta de calibración con la flecha y el texto hacia arriba.
- El escáner empezará a escanear la tarjeta de calibración.
- Apagar el escáner después de que termine de escanear la tarjeta.

Nota: Sólo se debe realizar la calibración cuando el balance de blancos necesite ajuste.

## Consultas Frecuentes

No enciende el escáner.

- Puede ser que las baterías estén descargadas o insertadas inadecuadamente.
- Verifica la polaridad de las baterías y en caso de que estén descargadas remplázalas por unas nuevas.

No se graban la imágenes cuando escanea.

- Si no tiene instalada una memoria microSD es necesario colocarle una para poder guardar la información.
- Si a memoria está llena será necesario que descargues o borres algunas fotos para hacer espacio libre.
- Puede ser necesario formatear la memoria desde es escáner para que funcione correctamente.

La computadora no reconoce al escáner cuando es conectado.

- Verifica que el cable de conexión este bien asegurado. En caso necesario reinicia tu computadora.

Se enciende el LED rojo del botón de encendido.

- El escáner necesitará ser re-calibrado.

## Información de Seguridad y Cuidados

- Siempre guarda el aparato apagado y protegido de golpes u objetos pesados.
- No o guardes a altas temperaturas (mayores a 45ºC) como en un auto y directo a los rayos del sol.
- No expongas el aparato a líquidos.
- Para limpiar, hazlo con un trapo ligeramente húmedo.
- No lo arrojes o aplastes.
- Mantén el equipo alejado del polvo.

# Especificaciones Técnicas

Voltaje:.....6 Vcc ⎓ (4 baterías AA)
Resolución:.....Baja 300 x 300 DPI, Alta 600 x 600 DPI
Velocidad de escaneo de un documento A4:.....6 segundos
Ancho máximo de documento:.....21 cm (8.27”)
Largo máximo de documento:.....a 300 DPI - 127 cm (50”), a 600 DPI 63.5 cm (25”)
Formato de archivos:..... JPEG
Apagado automático:.....Después de 3 minutos
Puerto USB:.....USB 2.0
Memoria externa:.....Tarjeta micro SD
Baterías:.....4 baterías AA

Las características técnicas y eléctricas que aquí se brindan corresponden a unidades típicas y podrían cambiarse sin previo aviso con el fin de proveer un mejor equipo.

PERFECT CHOICE design

**Si tuvieras alguna duda o comentario, estamos a tus órdenes:**

Soporte Técnico
Guadalajara, México y Monterrey
47 77 08 53

Resto del País
01 800 PCHOICE (724-6423)
1 800 PCHOICE (724-6423) desde EE.UU.
soporte@perfectchoice.com.mx

Importado by: Master Choice S.A. de C.V.
Magallanes  1 155
Col. Santa Anita C.P. 45 603
Tlaquepaque, Jalisco. México
R.F.C. MCH-920810-FE6
País de origen: China

PERFECT CHOICE design

# NOTES / NOTAS

# NOTES / NOTAS

# WARRANTY POLICY

Master Choice, S.A. of C.V. warrants this product by the term of three year (36 months) in all parts and manpower against any defect of manufacture and operation as of the date of acquisition and becomes person in charge of the expenses of the transportation of the product that are derived from the fulfillment of the warranty.

## CONDITIONS

1. - .In order to make this warranty valued you have to provide all the information required in the part of DATA of this policy and going with the product to the establishment where it was acquired (Only within the term indicated by the establishment). At any time later and within the term of this warranty, you can call to our department of Technical Support: Guadalajara, Mexico and Monterrey 47 77 08 53 all other regions 01 800 PCHOICE (724-6423) soporte@perfectchoice.com.mx to indicate you the procedure to make this warranty valued.
2. - Master Choice, S.A. of C.V. is committed to repair or to replace that entire product that shows our brand Perfect Choice® without any charge for the consumer.
3. The response time will not be greater to 30 natural days as of the date of reception of the product in our department of Technical Support in the facilities of Master Choice, S.A. of C.V.

## THIS WARRANTY IS NOT BEEN VALID IN THE FOLLOWING CASES

1. When the product has been used under conditions different from normal use.
2. When the product has not been operated according to instructive.
3. When the product has been altered or repaired by unauthorized people by Master Choice, S.A. of C.V.
4. When the product has suffered damages caused by external agents or natural disasters outside the control of Master Choice S.A. of C.V like voltage variations, electrical discharges, earthquakes floods, hurricanes either any other similar, as well as damages caused by accidental or intentional knocks, or is exposed to injurious elements for the product like the water, acids, fire or any other similar.
5. False cable contacts caused by tugs or excessive stretching

DATA For Product

Product: _____

Brand: _____ Model: _____

Date of acquisition: _____ Rubber stamp

For Dealer

Company name: _____

Address: _____

Residential development: _____ City: _____

State: _____ Zip code: _____

You can buy part, consumable and accessory components in the establishment where bought this product or with the distributors authorized. For more information consults to our department of Sales or Technical Support Technical support: 01 800 PCHOICE (724-6423) Sales: 01 800 148 48 48. Importer: Master Choice S.A. de C.V. Magallanes # 1155, Col. Santa Anita Zip. 45603, Tlaquepaque, Jalisco. México R.F.C. MCH-920810-FE6 Phone (33) 32 83 15 00; 01 800 PCHOICE (724-6423)

# PÓLIZA DE GARANTÍA

Master Choice, S.A. de C.V. garantiza este producto por el término de tres años (36 meses) en todas sus partes y mano de obra contra cualquier defecto de fabricación y funcionamiento a partir de la fecha de entrega y se hace responsable de los gastos de la transportación del producto que se deriven del cumplimiento de la garantía.

## CONDICIONES

1.Para hacer válida esta garantía se debe proporcionar toda la información requerida en la parte de DATOS DEL PRODUCTO y presentarse junto con el producto en el establecimiento donde fue adquirido (sólo dentro del plazo indicado por el establecimiento). En cualquier momento posterior y dentro del plazo de esta garantía, usted puede llamar a nuestro departamento de Soporte Técnico: Guadalajara, México y Monterrey 47 77 08 53 Resto del País 01 800 PCHOICE (724-6423) soporte@perfectchoice.com.mx para indicarle el procedimiento para hacerla válida.
2.Master Choice, S.A. de C.V. se compromete a reparar o cambiar todo aquel producto que ostente nuestra marca Perfect Choice® sin ningún cargo para el consumidor.
3.El tiempo de respuesta no será mayor a 30 días naturales a partir de la fecha de recepción del producto en nuestro departamento de Soporte Técnico en las instalaciones de Master Choice, S.A. de C.V.

## ESTA GARANTÍA NO ES VÁLIDA EN LOS SIGUIENTES CASOS

1. Cuando el producto ha sido utilizado en condiciones distintas a las normales.
2. Cuando el producto no ha sido operado de acuerdo con el instructivo de uso.
3. Cuando el producto ha sido alterado o reparado por personas no autorizadas por Master Choice, S.A. de C.V.
4. Cuando el producto haya sufrido daños causados por agentes externos o desastres naturales fuera del control de Master Choice S.A. de C.V como variaciones de voltaje, descargas eléctricas, terremotos, inundaciones, huracanes o cualquier otro similar, así como daños causados por golpes accidentales o intencionales, o se exponga a elementos nocivos para el producto como el agua, ácidos, fuego o cualquier otro similar.
5. Falsos contactos en cables ocasionados por jalones o estiramientos excesivos. (cuando aplique)

**DATOS DEL PRODUCTO**

Producto: _____

Marca: _____ Modelo: _____

Fecha de Compra: _____ Sello

**DATOS DEL DISTRIBUIDOR**

Nombre o Razón social: _____

Dirección: _____

Colonia: _____ Ciudad / Estado: _____

C.P. _____

Usted puede adquirir partes, componentes consumibles y accesorios en el establecimiento donde adquirió su producto o con los distribuidores autorizados. Para mayor información consulte a nuestro departamento de Soporte Técnico: soporte@perfectchoice.com.mx, 01 800 PCHOICE (724-6423) o Ventas: 01 800 148 48 48 Importador: Master Choice S.A. de C.V.
Magallanes # 1155, Col. Santa Anita Zip. 45603, Tlaquepaque, Jalisco. México
R.F.C. MCH-920810-FE6, Tel (33) 32 83 15 00; 01 800 PCHOICE (724-6423)